BIURO GŁÓWNE *LEF* Poland sp. z o.o.
44-100 Gliwice, ul. Robotnicza 2

www.lefpoland.pl
kom.+48 530 083 890
tel. +48 32 420 27 38 / 39

TRASFORMATOR TRÓJFAZOWY SN/nN ZALEWANY W PRÓŻNI ŻYWICĄ

zgodny z Reg. UE 548/2014 - dyrektywa 2009/125CE / PN EN 50588-1 / PN EN 60076-11

Model do oferty	ECO2TRD1250204

EN 60076-11;EN 50588-1 REG. UE 548/2014
UE548/2014 - CERTYFIKAT CESI B7006173

DANE TECHNICZNE	J.M.	WARTOŚĆ
MOC ZNAMIONOWA	KVA	**1 250**
DYREKTYWA UE 548/2014		**ETAP 2**
INSTALACJA		WEWNĘTRZNA
CZĘSTOTLIWOŚĆ	Hz	50
RODZAJ CHŁODZENIA		AN
ZAKRES TEMPERTUR	°C	-25 /+ 40 °C
MAKSYMALNA WYSOKOŚĆ INSTALACJI	m	≤ 1000
NAPIĘCIE PIERWOTNE	V	**21 000**
ZAKRES REGULACJI PO STR. PIERWOTNEJ	%	±2 X 2,5%
PRĄD UZWOJEŃ PIERWOTNYCH	A	34,41
POŁĄCZENIE STRONY PIERWOTNEJ		DELTA
NAPIĘCIE WTÓRNE (BEZ OBCIĄŻENI	V	**420**
PRĄD UZWOJEŃ WTÓRNYCH	A	1720,34
POŁĄCZENIE STRONY WTÓRNEJ		STAR + n
GRUPA POŁĄCZEŃ		**Dyn5**
POZIOM IZOLACJI UZWOJEŃ PIERWOTNYCH	kV	**24/50/125**
POZIOM IZOLACJI UZWOJEŃ WTÓRNYCH	kV	**1,1/3/-**
KLASA ŚRODOW. -KLIMAT. -PALNOŚ		E2-C2-F1
KLASA IZOLACJI TERMICZNEJ		F/F (155°C)
PRZYROST TEMPERATUR (RDZEŃ/UZWOJENIA)	K	100/100
METODA IZOLACJI UZWOJEŃ PIERWOTNYCH		PRÓŻNIOWO
METODA IZOLACJI UZWOJEŃ WTÓRNYCH		IMPREGNACJA
STRATY JAŁOWE Toll. +0 %	W	**1 620**
STRATY OBCIĄŻENIOWE Toll. +0 %	W	**11 000**
NAPIĘCIE ZWARCIA (120°C)	%	**6**
PRĄ STANU JAŁOWEGO Io	%	**0,55**
CIŚNIENIE AKUSTYCZNE LpA	dB	**53**
POZIOM WYŁADOWAN NIEZUPEŁNYCH	pC	<10
ILOŚĆ FAZ		3
MATERIAŁ UZWOJEŃ		Al / Al

WYMIARY

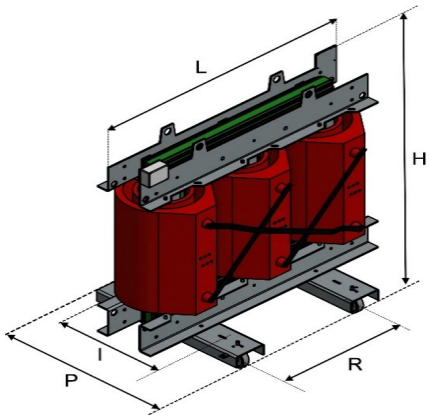

WYMIARY + MASY (ORIENTACYJNE)		
Długość (L)	**1 690**	mm
Szerokość (P)	**1 100**	mm
Wysokość (H)	**2 200**	mm
Rozstaw (I) x (R)	**820**	mm
Średnica kółka	**160**	mm
Masa własna	**3 750**	Kg

EFEKTYWNOŚĆ		
cos ϕ 0,9	50%	99,22%
cos ϕ 0,9	75%	99,07%
cos ϕ 0,9	100%	98,88%
cos ϕ 0,9 spadek napięcia		2,61%

INDEX EFEKTYWNOŚCI (PEI) (%)
98,23

ZGODNIE Z IEC 60076-11 PKT 4.2.4 - odkształcenie nie powinno przekraczać ani 5% całkowitej zawartości harmonicznych, ani 1% zawartości harmonicznych parzystych, patrz IEC 61000-2-4

WYPOSAŻENIE STANDARDOWE
nr. 3 Termosondy PT-100 w uzwojeniach nN
nr .1 Termosonda PT-100 w rdzeniu
nr. 3 Zaciski nN + 1 zacisk n
nr. 3 Zaciski SN
nr. 1 Centrala zabezpieczenia termicznego CT4
nr. 1 Tabliczka zanmionowa
nr. 2 Punkty uziomowe
nr. 1 Skrzynka połączen sond PT-100 (IP55)
nr. 4 Skrętne kółka
nr. 4 Uchwyty transportowe
nr. 1 Protokół prób
nr. 1 Deklaracja zgodności
nr. 1 DTR

WYPOSAŻENIE DODATKOWE - DODATKOWO PŁATNE
nr.0 Podkładki antywibracyjne AVP
nr.0 Zestaw wentylatorów
nr.0 Dodatkowa centrala sterująca wentylatorami-wymagana dla powyżej KITBARRA 600
nr.0 Boczne wyporowadzenie Nn
nr.0 Obudowa ochronna
nr.0 Dodatkowe sondy PT-100
nr.0 Trzpień kulowy do uziemiaczy przenośnych
Wymiary i masy są orientacyjne
Poziom ciśnienia akustycznego mierzony z odległości 1 m z tolerancją +/- 3 dB
Produkcja, pomiary, tolerancje zgodnie z IEC 60076-11