# Arkusz danych produktu

Specyfikacje

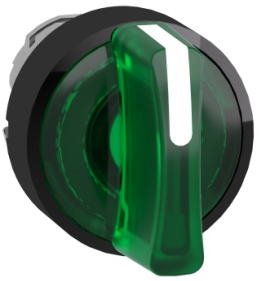

## Przełącznik 3 pozycyjny Ø22 zielony samopowrotny LED okrągły metalowy Harmony XB4

ZB4BK15337

## Parametry podstawowe

| | |
|---|---|
| **Gama produktów** | Harmony XB4 |
| **Typ produktu lub komponentu** | Główka przełącznika podświetlanego |
| **Zgodność produktu** | Universal LED |
| **skrócona nazwa urządzenia** | ZB4 |
| **Materiał maskownicy** | Czarny metal |
| **Typ głowicy** | Standard |
| **Średnica montażowa** | 22,5 mm |
| **Sprzedaż zgodnie z niepodzielną liczbą** | 1 |
| **Kształt główki elementu sygnalizacyjnego** | Okrągły |
| **typ elementu napędowego** | Do środka Samoczynny powrót |
| **Rodzaj elementu napędowego** | Zielony Standardowe pokrętło |
| **Położenie elementu napędowego** | 3 pozycje +/- 45° |
| **kolor wkładki, elementu napędowego lub soczewki** | Zielony |

## Parametry uzupełniające

| | |
|---|---|
| **CAD szerokość całkowita** | 29 mm |
| **CAD wysokość całkowita** | 29 mm |
| **CAD głębokość całkowita** | 43 mm |
| **Masa produktu** | 0,036 kg |
| **Odporność na myjkę wysokociśnieniową** | 7000000 Pa w 55 °C, odległość: 0.1 m |
| **trwałość mechaniczna** | 500000 cykl |
| **kod składu elektrycznego** | M3 dla <4 zestyki z użyciem pojedynczy bloki w montaż z przodu z Zintegrowany LED<br>M6 dla <2 zestyki z użyciem pojedynczy bloki w montaż z przodu z wbudowany LED i transformator<br>M10 dla <2 zestyki z użyciem pojedynczy bloki w montaż z przodu z Zintegrowany LED<br>M4 dla <4 zestyki z użyciem pojedyncze lub podwójne bloki w montaż z przodu z Zintegrowany LED |
| **prezentacja urządzenia** | Podstawowy element |

## Środowisko pracy

| | |
|---|---|
| **Pokrycie ochronne** | TH |
| **Temepratura otoczenia dla przechowywania** | -40…70 °C |

Wyłączenie odpowiedzialności: Niniejsza dokumentacja nie pełni funkcji zastępczej i nie powinna być wykorzystywana do określenia niezawodności lub przydatności opisanych w niej produktów do konkretnych zastosowań użytkownika

| | |
|---|---|
| **temperatura otoczenia dla pracy urządzenia** | -40…70 °C |
| **kategoria przepięć** | Klasa i conforming to IEC 60536 |
| **stopień ochrony IP** | IP66 zgodnie z IEC 60529<br>IP67<br>IP69<br>IP69K |
| **stopień ochrony NEMA** | NEMA 13<br>NEMA 4X |
| **stopień ochrony IK** | IK04 conforming to IEC 50102 |
| **Normy** | IEC 60947-1<br>IEC 60947-5-4<br>IEC 60947-5-1<br>UL 508<br>IEC 60947-5-5<br>CSA C22.2 Nr 14<br>JIS C8201-5-1<br>JIS C8201-1 |
| **Certyfikaty produktu** | BV<br>CSA<br>DNV<br>LROS (Lloyds register of shipping)<br>z certyfikatem UL |
| **Odporność na wibracje** | 5 gn (f= 2…500 Hz) conforming to IEC 60068-2-6 |
| **Odporność na wstrząsy** | 30 gn (czas trwania = 18 ms) dla przyspieszenie półfali sinusoidy zgodnie z IEC 60068-2-27<br>50 gn (czas trwania = 11 ms) dla przyspieszenie półfali sinusoidy zgodnie z IEC 60068-2-27 |

## Jednostka opakowania

| | |
|---|---|
| **Jednostka miary opakowania 1** | PCE |
| **Ilość jednostek w opakowaniu 1** | 1 |
| **Wysokość opakowania 1** | 4,500 cm |
| **Szerokość opakowania 1** | 3,300 cm |
| **Długość opakowania 1** | 5,000 cm |
| **Waga opakowania 1** | 40,000 g |
| **Jednostka miary opakowania 2** | S03 |
| **Ilość jednostek w opakowaniu 2** | 300 |
| **Wysokość opakowania 2** | 30 cm |
| **Szerokość opakowania 2** | 30 cm |
| **Długość opakowania 2** | 40 cm |
| **Waga opakowania 2** | 12,420 kg |
| **Jednostka miary opakowania 3** | P12 |
| **Ilość jednostek w opakowaniu 3** | 2400 |
| **Wysokość opakowania 3** | 45,000 cm |
| **Szerokość opakowania 3** | 80,000 cm |
| **Długość opakowania 3** | 120,000 cm |
| **Waga opakowania 3** | 111,360 kg |

## Warunki gwarancji

| | |
|---|---|
| **Gwarancja** | 18 months |

## Environmental Data

Firma Schneider Electric dąży do osiągnięcia statusu zerowej emisji netto do 2050 r. dzięki partnerstwom w łańcuchu dostaw, materiałom o mniejszym wpływie na środowisko i gospodarce obiegu zamkniętego za pośrednictwem naszej trwającej kampanii "Use Better, Use Longer, Use Again" w celu wydłużenia żywotności produktów i możliwości recyklingu.

Environmental Data - objaśnienie >

Jak oceniamy zrównoważony rozwój produktów >

### Wpływ na środowisko

| | |
|---|---|
| Ślad weglowy (kg ekwiwalentu CO2 na CR, całkowity cykl życia) | 1 |

### Use Better

### Materiały i opakowania

| | |
|---|---|
| Opakowanie wykonane z kartonu pochodzącego z recyklingu | Nie |
| Opakowanie bez plastiku jednorazowego użytku | Nie |
| Chińskie rozporządzenie RoHS | Dyrektywa RoHS Chiny |

### Use Again

### Przepakowanie i regeneracja

| | |
|---|---|
| Odbiór | No |

Dimensions Drawings

## Dimensions

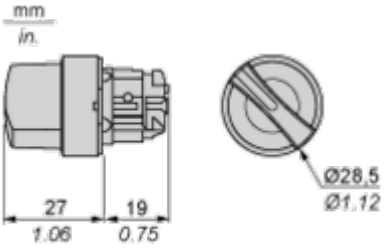

## Mounting and Clearance

### Panel Cut-out for Pushbuttons, Switches and Pilot Lights (Finished Holes, Ready for Installation)

| Connection by Screw Clamp Terminals or Plug-in Connectors or on Printed Circuit Board | Connection by Faston Connectors |
|---|---|
| 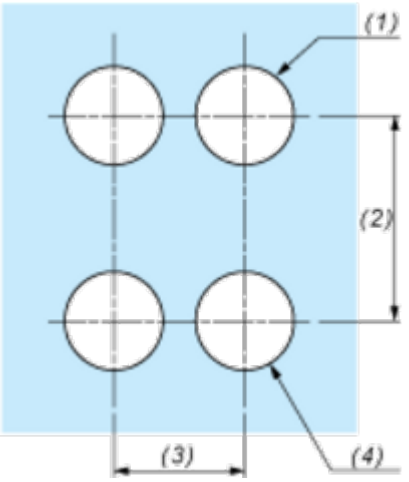 | 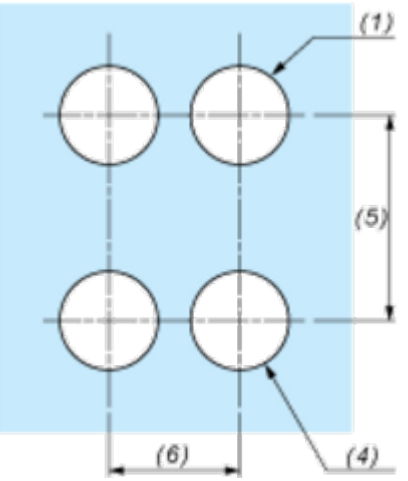 |

**(1)** Diameter on finished panel or support
**(2)** 40 mm min. / 1.57 in. min.
**(3)** 30 mm min. / 1.18 in. min.
**(4)** Ø 22.5 mm / 0.89 in. recommended (Ø 22.3 mm $_{0}^{+0.4}$ / 0.88 in. $_{0}^{+0.016}$)
**(5)** 45 mm min. / 1.78 in. min.
**(6)** 32 mm min. / 1.26 in. min.

## Pushbuttons, Switches and Pilot Lights for Printed Circuit Board Connection

### Panel Cut-outs (Viewed from Installer's Side)

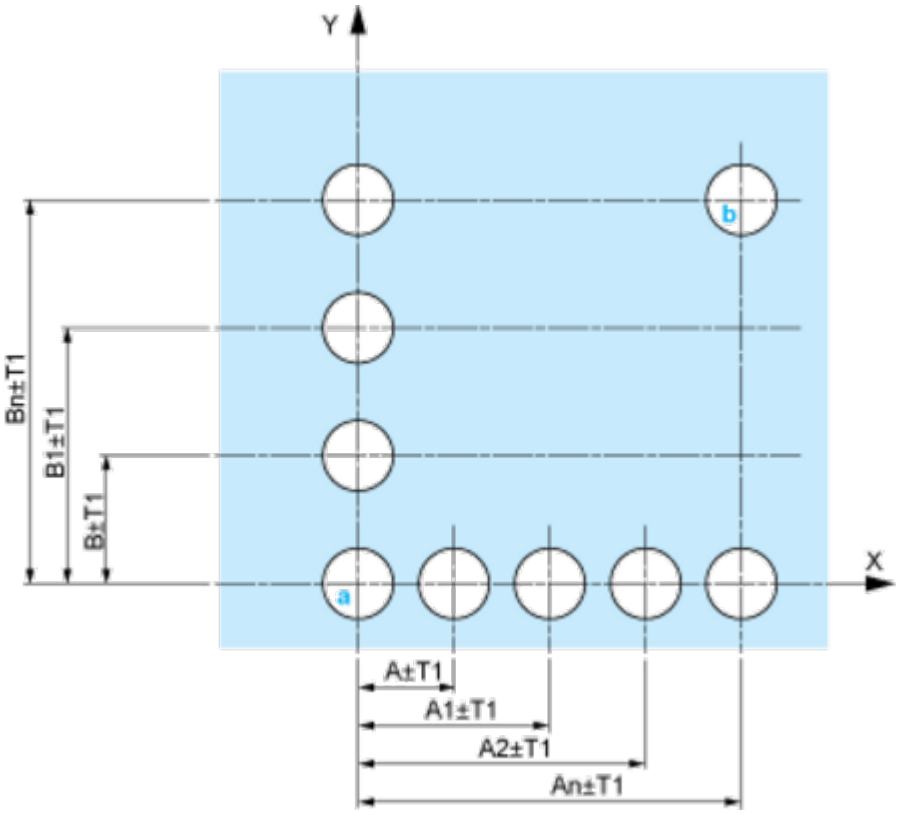


**A:** 30 mm min. / 1.18 in. min.
**B:** 40 mm min. / 1.57 in. min.

### Printed Circuit Board Cut-outs (Viewed from Electrical Block Side)

Dimensions in mm

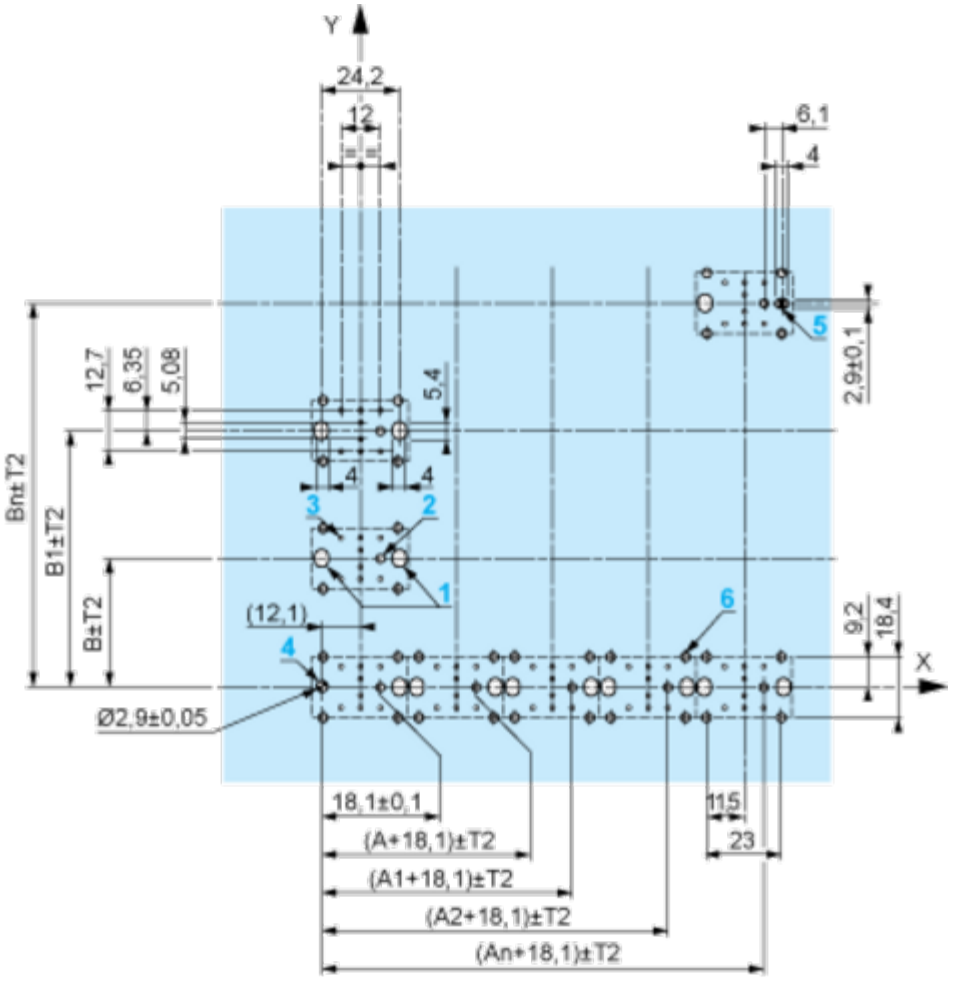


**A:** 30 mm min.
**B:** 40 mm min.
Dimensions in in.

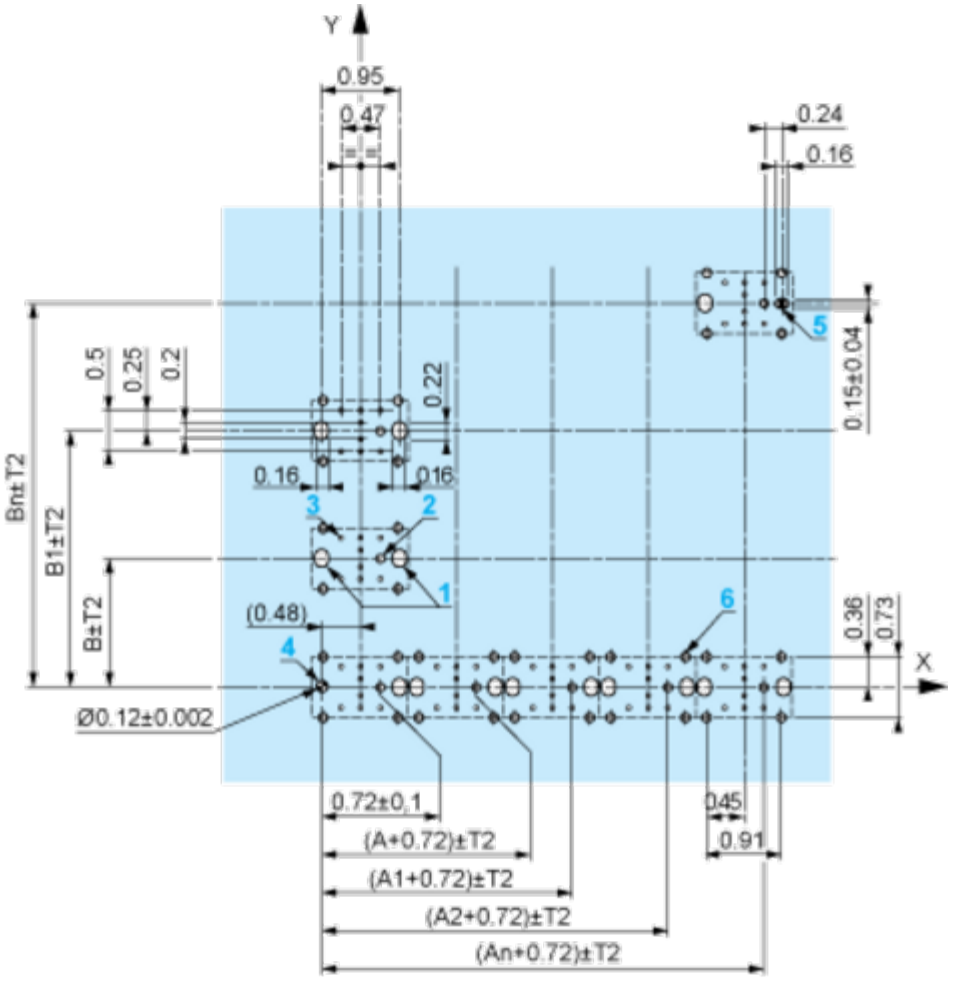


**A:** 1.18 in. min.
**B:** 1.57 in. min.

### General Tolerances of the Panel and Printed Circuit Board

The cumulative tolerance must not exceed 0.3 mm / 0.012 in: T1 + T2 = 0.3 mm max.

### Installation Precautions

- Minimum thickness of circuit board: 1.6 mm / 0.06 in.
- Cut-out diameter: 22.4 mm ± 0.1 / 0.88 in. ± 0.004
- Orientation of body/fixing collar ZB4 BZ009: ± 2°30’ (excluding cut-outs marked **a** and **b**).
- Tightening torque of screws ZBZ 006: 0.6 N.m (5.3 lbf.in) max.
- Allow for one ZB4 BZ079 fixing collar/pillar and its fixing screws:
  - every 90 mm / 3.54 in. horizontally (X), and 120 mm / 4.72 in. vertically (Y).
  - with each selector switch head (ZB4 BD•, ZB4 BJ•, ZB4 BG•).

The fixing centers marked **a** and **b** are diagonally opposed and must align with those marked **4** and **5**.

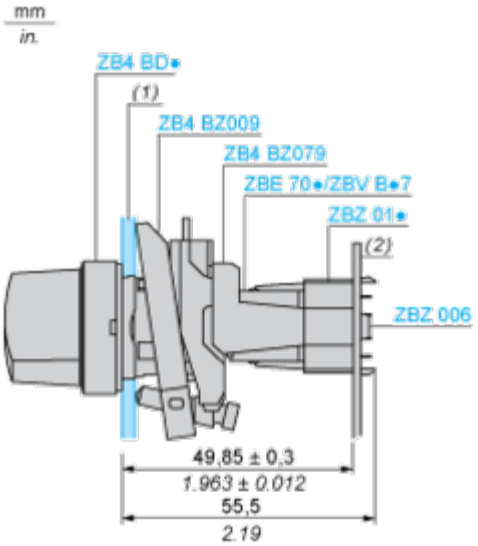


**(1)** Panel
**(2)** Printed circuit board

### Mounting of Adapter (Socket) ZBZ 01•

- **1** 2 elongated holes for ZBZ 006 screw access
- **2** 1 hole Ø 2.4 mm ± 0.05 / 0.09 in. ± 0.002 for centring adapter ZBZ 01•
- **3** 8 × Ø 1.2 mm / 0.05 in. holes
- **4** 1 hole Ø 2.9 mm ± 0.05 / 0.11 in. ± 0.002, for aligning the printed circuit board (with cut-out marked **a**)
- **5** 1 elongated hole for aligning the printed circuit board (with cut-out marked **b**)
- **6** 4 holes Ø 2.4 mm / 0.09 in. for clipping in adapter ZBZ 01•

Dimensions An + 18.1 relate to the Ø 2.4 mm ± 0.05 / 0.09 in. ± 0.002 holes for centring adapter ZBZ 01•.

Technical Description

**Electrical Composition Corresponding to Code M3**

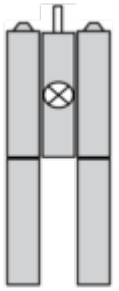

## Electrical Composition Corresponding to Code M4

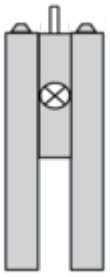

## Electrical Composition Corresponding to Codes M6 and P2

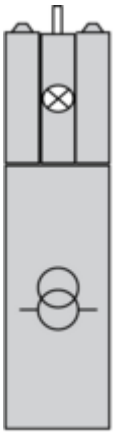

## Electrical Composition Corresponding to Codes M5, M10, MF1, MR1 and MF2

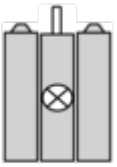

## Legend

Single contact

Double contact

Light block

Possible location

## Sequence of Contacts Fitted to 3-position Selector Switch Body

### Position 315°

| | | | | | |
|---|---|---|---|---|---|
| **Push** | Position | Top | | | |
| | | Bottom | | | |
| | Location | | Left | | Right |
| | State | | 1 | | 0 |
| **Contacts** | N/O | | closed | | open |
| | N/C | | open | | closed |

### Position 0°

| | | | | | |
|---|---|---|---|---|---|
| **Push** | Position | Top | | | |
| | | Bottom | | | |
| | Location | | Left | | Right |
| | State | | 0 | | 0 |
| **Contacts** | N/O | | open | | open |
| | N/C | | closed | | closed |

**Position 45°**

| | | | | | |
|---|---|---|---|---|---|
| **Push** | Position | Top | | | |
| | | Bottom | | | |
| | Location | | Left | | Right |
| | State | | 0 | | 1 |
| **Contacts** | N/O | | open | | closed |
| | N/C | | closed | | open |

Technical Illustration

## Dimensions

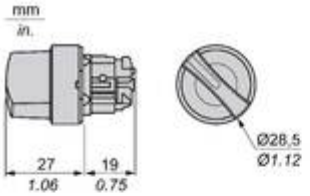


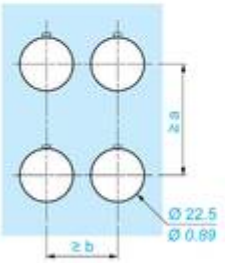


| | | a (mm) | a (in.) | b (mm) | b (in.) |
|---|---|---|---|---|---|
| ZBE●●●●● | ZBV●●●● | 40 | 1.57 | 30 | 1.18 |
| ZBE●●●●●3 | ZBV●●●●3 | 45 | 1.77 | 32 | 1.26 |
| ZBE●●●●●4 | ZBV●●●●4 | 40 | 1.57 | 30 | 1.18 |
| ZBE●●●●●5 | ZBV●●●●5 | 50 | 1.97 | 30 | 1.18 |
| ZBE●●●●●9 | ZBV●●●●9 | 40 | 1.57 | 30 | 1.18 |
| ZBRT● | ZBRV1 | 40 | 1.57 | 30 | 1.18 |

Offer Marketing Illustration

**Product benefits / Features**

Offer Marketing Illustration

## Product benefits / Features

Offer Marketing Illustration

**Product benefits / Features**

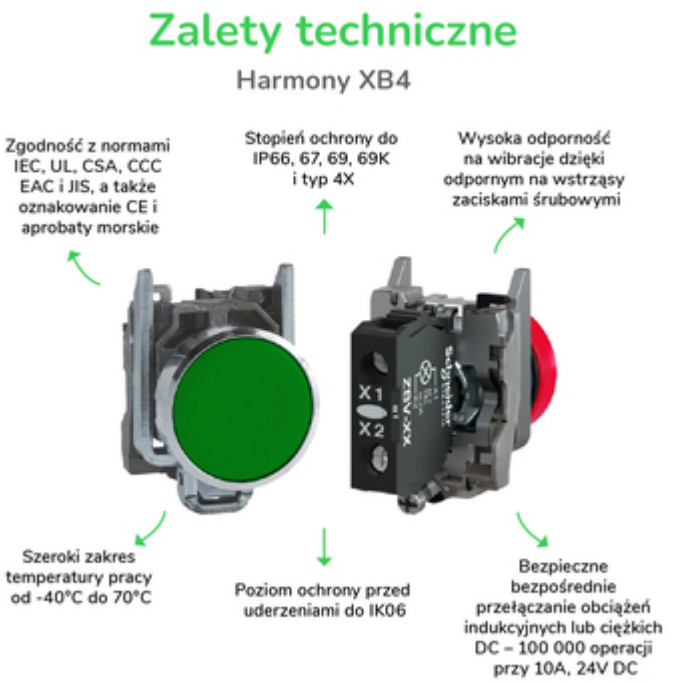

Image of product / Alternate images
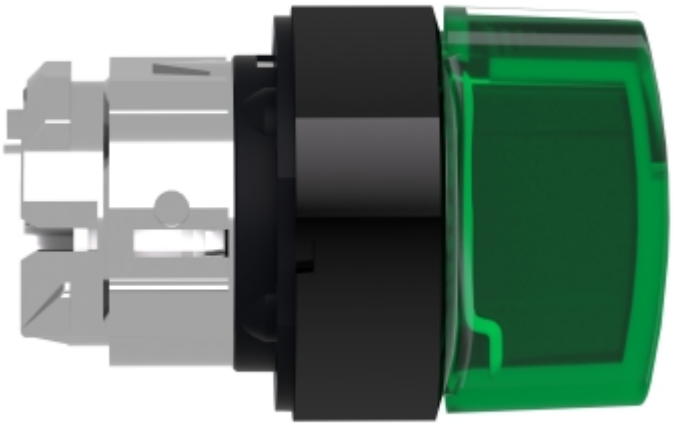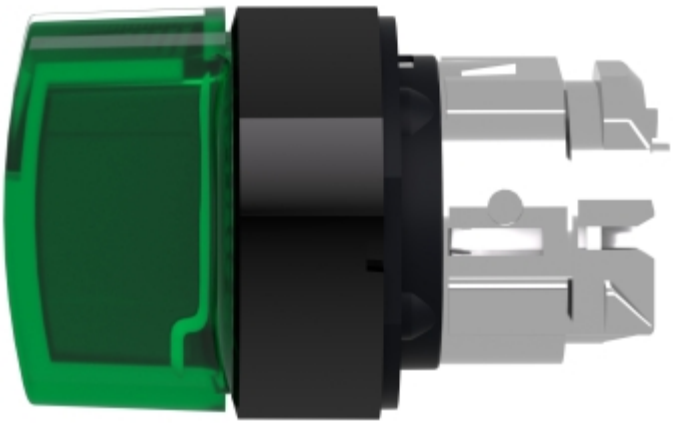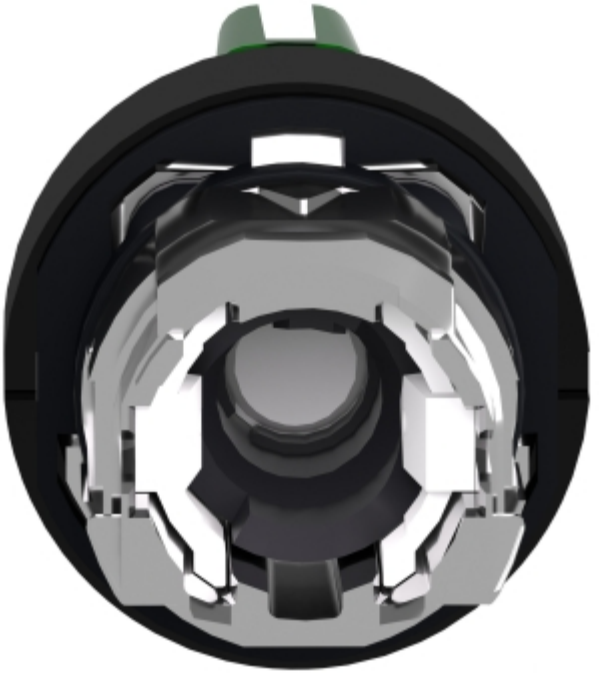
**Alternative**