EVER POWER SYSTEMS

GWARANTUJEMY CIĄGŁOŚĆ ZASILANIA

KARTA PRODUKTOWA

ZASILACZ EVER UZS-1F



Zestawienie dostępnych typów zasilaczy UZS-1F

Oznaczenie	Nazwa	Moc wyjściowa	Liczba obsł. napędów	Maks. moc napędu
UZS-1F-1K5	EVER UZS-1F-1K5	1,5 kVA / 1,5 kW	1	1,5 kVA / 1,5 kW
UZS-1F-2K	EVER UZS-1F-2K	2 kVA / 2 kW	1	2 kVA / 2 kW
UZS-1F-1K5-S [1)]	EVER UZS-1F-1K5-S	1,5 kVA / 1,5 kW	1 – 3	1,5 kVA / 1,5 kW
UZS-1F-2K-S [1)]	EVER UZS-1F-2K-S	2 kVA / 2 kW	1 – 3	2 kVA / 2 kW

[1)] Zasilacze z sekwencyjnymi sygnałami WYZW

Rodzina zasilaczy **UZS-1F** przeznaczona do współpracy z napędami bram używanymi w systemach kontroli rozprzestrzeniania dymu i ciepła zasilanymi z jednofazowej sieci energetycznej ~230 V. Zasilacze dostępne o mocach **1,5kVA / 1,5kW** oraz **2kVA / 2kW**. W zależności od typu zasilacza istnieje możliwość podłączenia od 1 do 3 napędów bram (wersja S).

CHARAKTERYSTYKA

- Produkt skonstruowany i wyprodukowany w Polsce
- Możliwość podłączenia od 1 do 3 napędów
- Przystosowany do instalacji na powierzchniach o niskiej nośności
- Łatwy sposób instalacji dzięki konstrukcji zasilacza
- Obudowa zasilacza umożliwa poprowadzenie przewodów pomiędzy zasilaczem a ścianą
- Bezpieczne i bez przerwy eksploatacyjnej serwisowanie urządzenia dzięki złączom zasilająco - odbiorczym
- Pakiet akumulatorów z jakością gwarantowaną przez producenta
- Ergonomiczna wymiana akumulatorów







OBSŁUGA SERWISOWA

- Serwis door-to-door
- 24 miesięcy gwarancji na elektronikę
- 12 miesięcy gwarancji na akumulatory

ZASILACZE UZS-1F
1,5kVA / 1,5kW, 2kVA / 2kW

PARAMETRY TECHNICZNE

PARAMETR \ TYP	UZS-1F-1K5	UZS-1F-1K5-S	UZS-1F-2K	UZS-1F-2K-S
Indeks	W/ZUZSWM-111K50/01	W/ZUZSWM-111K50/02	W/ZUZSWM-112K00/01	W/ZUZSWM-112K00/02
Moc wyjściowa (pozorna / czynna)	1,5 kVA / 1,5 kW		2 kVA / 2 kW	
DANE OGÓLNE I ŚRODOWISKOWE				
Topologia	VFD			
Liczba faz napięcia (wejście / wyjście)	1 + N / 1 + N			
Czas utrzymanie systemu w stanie pracy wg PN-EN 12101-10	> 72 h			
Klasa funkcjonalna wg PN-EN 12101-10	A			
Klasa środowiskowa wg PN-EN 12101-10	1			
Temperatury pracy [1]	-5 ÷ 40 °C			
Temperatury przechowywania	-5 ÷ 40 °C			
Wilgotność względna w czasie pracy	20 ÷ 95 % (bez kondensacji)			
Wilgotność względna w czasie przechowywania	20 ÷ 95 % (bez kondensacji)			
Wysokość n.p.m. [2]	Do 1000 m			
Stopień ochrony	IP30			
Klasa ochrony przeciwporażeniowej	I			
Środowisko pracy	Pomieszczenia przemysłowe o stopniu zanieczyszczenia 2 (wg PN-EN 62477-1:2013-06)			
Odporność na promieniowanie U.V.	Chronić przed działaniem bezpośredniego promieniowania słonecznego			
Wibracje	Zgodnie z wymaganiami PN-EN 12101-10			
Kategoria przepięciowa OVC	II			
Klasa ochrony przeciwporażeniowej	Klasa I			
Chłodzenie	Konwekcyjne			
WEJŚCIE				
Napięcie znamionowe (wartość skuteczna)	230 V AC			
Prąd znamionowy	7,2 A		9,4 A	
Częstotliwość znamionowa napięcia wejściowego	50 Hz			
Znamionowy prąd zwarciowy Icc	2 kA			
WYJŚCIE				
Moc wyjściowa	1,5 kVA / 1,5 kW		2 kVA / 2 kW	
Napięcie znamionowe (wartość skuteczna)	230 V AC			
Maksymalny znamionowy prąd wyjściowy	6,6 A		8,7 A	
Zakres napięcia wyjściowego (wartości skuteczne) i tolerancja – praca sieciowa	Tak jak na wejściu			
Zakres napięcia wyjściowego (wartości skuteczne) i tolerancja – praca falownikowa	230 V AC ± 5 %			
Częstotliwość znamionowa napięcia wyjściowego	50 Hz			
Zakres częstotliwości (tolerancja) – praca sieciowa	Synchronicznie z siecią			
Zakres częstotliwości (tolerancja) – praca rezerwowa	50 Hz ± 1Hz			
Filtracja napięcia wyjściowego	Filtr przeciwzakłóceniowy EMI [3]			
Czas przełączenia na pracę rezerwową	1 s			
Przeciążalność	> 100 do 150% - 30 s (wyłączenie zasilacza) > 150% - 4 okresy sieci (wyłączenie zasilacza)			

Uwaga! Producent zastrzega sobie prawo do zmiany w/w parametrów bez uprzedniego powiadamiania.

Uwagi:

1) Stałe narażenie zasilacza na działanie temperatury otoczenia powyżej +25°C powoduje obniżenie żywotności baterii.
2) Wraz ze wzrostem wysokości nad poziomem morza powyżej podanego limitu obniża się dopuszczalna moc obciążenia
3) Dotyczy trybu pracy przy zasilaniu z sieci

ZASILACZE UZS-1F
1,5kVA / 1,5kW, 2kVA / 2kW

PARAMETRY TECHNICZNE

PARAMETR \ TYP	UZS-1F-1K5	UZS-1F-1K5-S	UZS-1F-2K	UZS-1F-2K-S
Indeks	W/ZUZSWM-111K50/01	W/ZUZSWM-111K50/02	W/ZUZSWM-112K00/01	W/ZUZSWM-112K00/02
Moc wyjściowa (pozorna / czynna)	1,5 kVA / 1,5 kW		2 kVA / 2 kW	
AKUMULATORY I CZASY PODTRZYMANIA				
Akumulatory wewnętrzne	Pakiet akumulatorowy 48 V DC; typ 2 x typ UZS-BP-1-K (producent EVER)			
Czas podtrzymania z baterii wewnętrznych	3 min			
Napięcie nominalne obwodu DC	48 V DC			
Maksymalny czas ładowania baterii wewnętrznych po całkowitym rozładowaniu	24 h			
PARAMETRY MECHANICZNE				
Wymiary (wys. x szer. x gł.)	866 x 370 x 240 mm			
Masa zasilacza	51 kg			
Masa transportowa (brutto)	55 kg			
Wymiary transportowe (wys. x szer. x gł.) [4)]	320 x 400 x 920 mm			
Pozycja transportu	Pozioma			
Maksymalna długość przewodów wyjściowych	< 10 m			
ZABEZPIECZENIA				
Zabezpieczenie wejściowe	Zalecany - wyłącznik instalacyjny o prądzie znamionowym 10 A charakterystyka B lub C Maksymalny - wyłącznik instalacyjny o prądzie znamionowym 16 A charakterystyka B lub C		Zalecany - wyłącznik instalacyjny o prądzie znamionowym 13 A charakterystyka B lub C Maksymalny - wyłącznik instalacyjny o prądzie znamionowym 16 A charakterystyka B lub C	
	Antyprzepięciowe – warystorowe			
Zabezpieczenie wyjściowe (falownik)	Elektroniczne – przeciwzwarciowe i przeciążeniowe			
Zabezpieczenia obwodu akumulatorów	Wyłącznik nadprądowy 1P B63A			
WYPOSAŻENIE I FUNKCJE DODATKOWE				
Sygnalizacja	Optyczna; dioda LED			
ZASTOSOWANE STANDARDY				
Deklaracje	CE			
Normy	PN-EN IEC 62040-1:2019-11 + AC:2020-02 + A11:2021-07 + + A1:2024-03+A2:2026-02, PN-EN 62040-2:2008 + AC:2006, PN-EN IEC 63000:2019-01, PN-EN 12101-10:2007 + AC:2007, PN-EN 54-4:2001 + A1:2004 + A2:2007 (p. 5.4c)			

Uwaga! Producent zastrzega sobie prawo do zmiany w/w parametrów bez uprzedniego powiadamiania.

Uwagi:

4) Wymiary opakowania kartonowego

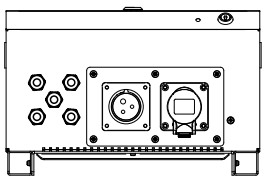

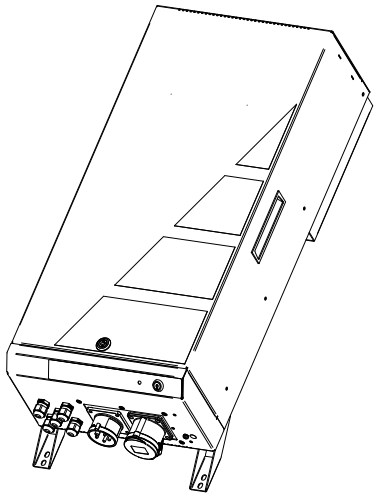

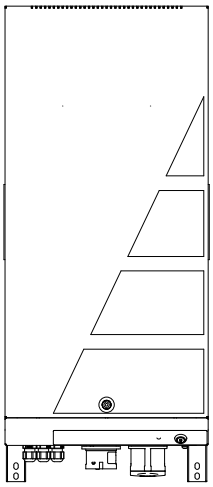

ZASILACZE UZS-1F
1,5kVA / 1,5kW, 2kVA / 2kW

CHARAKTERYSTYKA ZŁĄCZ

NAZWA ZŁĄCZA	TYP	PARAMETRY	ŚREDNICA OPONY PRZEWODU	PRZEKRÓJ POJEDYNCZEJ ŻYŁY PRZEWODU [2]	MAKSYMALNY MOMENT DOKR.
ZASILACZ					
Gniazdo kablowe	Wejście zasilające	16 A (2P + PE, 7h)	6 ÷ 15 mm	1 ÷ 2,5 mm²	1 Nm (kontakt) 5Nm (odciążka)
Wtyk kablowy	Wyjście zasilania				
SYG	Wyjście	Styki bezpotencjałowe; przełączne, NO, NC 30V DC / 230 V AC / 1 A	3 ÷ 7 mm	0,25 ÷ 3,3 mm²	0,5 Nm
WYZW LINIA 1	Wyjście	Wyjście potencjałowe < 10 V DC / 40 mA			
WYZW LINIA 2					
WYZW LINIA 3					
START	Wejście [2]	Wejście potencjałowe Przy sterowaniu bezpotencjałowym: 7 ÷ 10 V DC / 5 mA (przy rozwartych stykach); zwierane do GND Przy sterowaniu potencjałowym: ± (10 ÷ 28) V DC / I = 50 ÷ 500 mA		0,35 ÷ 3,3 mm²	0,5 Nm
R ROWN	-	Rezytor parametryzujący	-	0,05 ÷ 2,0 mm²	0,25 Nm
R SZER	-	Rezytor parametryzujący	-		
R PAR	-	Rezytor parametryzujący	-	0, 5 ÷ 2,0 mm²	
Listwa uziemienia	-	Punkt zbiorczy uziemienia	-	≤ 10 mm²	0,7 Nm
ADAPTER					
WYZW	Wejście	Wejście bezpotencjałowe; U_{IN} = 4,5 ÷ 9 V DC	3 ÷ 7 mm	0,35 ÷ 2 mm²	0,5 Nm
⌐¬	Wyjście	Styki bezpotencjałowe; przełączne, NO, NC 30 V DC / 230 V AC / 1 A			

Uwaga! Producent zastrzega sobie prawo do zmiany w/w parametrów bez uprzedniego powiadamiania.

1) Dobór i sposób prowadzenia przewodów w systemach zasilania i sterowania urządzeniami służącymi ochronie przeciwpożarowej powinien uwzględniać §187 Rozporządzenia Ministra Infrastruktury z dn. 12 marca 2009 (Dz. U. nr 56 poz. 461) w sprawie warunków technicznych, jakim powinny odpowiadać budynki i ich usytuowanie, wraz z późniejszymi zmianami.
2) Wejście zwierne do GND.

DOPUSZCZALNE TYPY PRZEWODÓW

NAZWA ZŁĄCZA	DOPUSZCZALNE TYPY I PRZEKROJE PRZEWODÓW
AC WEJ (Gniazdo kablowe) AC WYJ (Wtyk kablowy)	Linka 1 ÷ 2,5 mm² (w zależności od zastosowanego zabezpieczenia instalacyjnego). Temperatura pracy (minimalna) 70 °C. Napięcie robocze 300 V / 300 V (minimalne)
SYG WYZW LINIA 1 WYZW LINIA 2 WYZW LINIA 3 START ⌐¬	Linka / drut 0,5 ÷ 2,5 mm². Temperatura pracy (minimalna) 70 °C. Napięcie robocze 300 V / 300 V (minimalne)

Uwaga! Producent zastrzega sobie prawo do zmiany w/w parametrów bez uprzedniego powiadamiania.

ZASILACZE UZS-1F

1,5kVA / 1,5kW, 2kVA / 2kW

BUDOWA

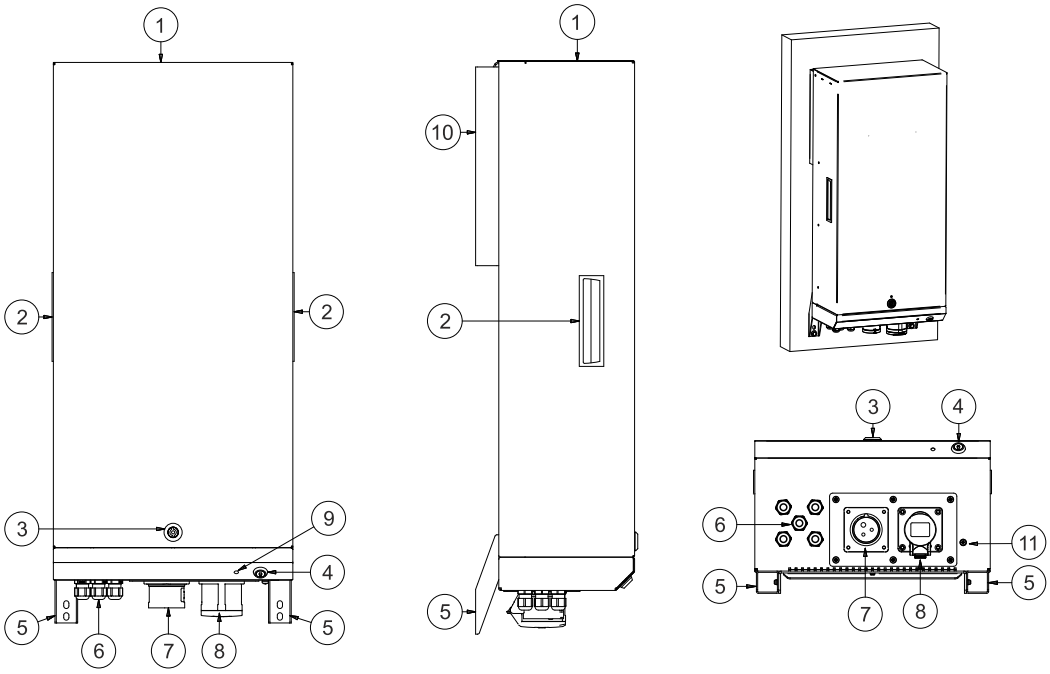

1. Płaszcz obudowy zasilacza
2. Uchwyty płaszcza
3. Zamek płaszcza obudowy
4. Stacyjka kasowania stanów alarmowych zasilacza
5. Uchwyt montażowy dolny
6. Dławnice przewodów sygnałowych (START, SYG, WYZW LINIA 1, WYZW LINIA 2, WYZW LINIA 3)
7. Wtyczka tablicowa zasilająca; AC WEJ (16A; 2P +PE; orientacja -7h)
8. Gniazdo tablicowe wyjściowe; AC WYJ (16A; 2P +PE; orientacja -7h)
9. Dioda sygnalizacyjna LED
10. Uchwyt montażowy górny
11. Punkt podłączenia ochronnego połączenia wyrównawczego

WYMIARY

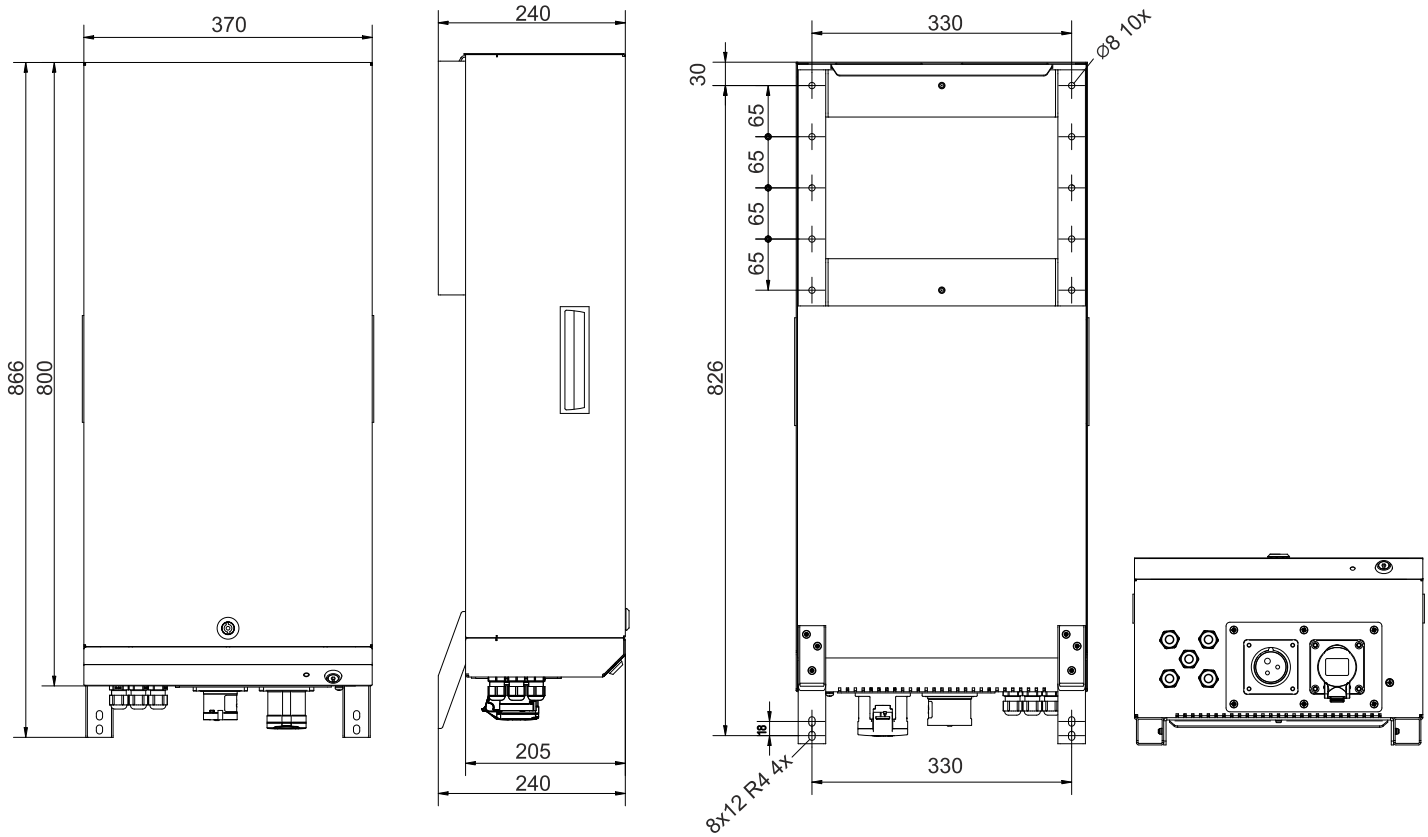

EVER Sp. z o.o.
ul. Wołczyńska 19, 60-003 Poznań
tel. +48 61 6500 400, e-mail: ups@ever.eu

www.ever.eu