EL-SUN KONSTRUKCJE

ZŁĄCZE UNIWERSALNE JEDNOŚRUBOWE

	Stal ocynkowana galwanicznie	Stal ocynkowana ogniowo	Stal nierdzewna*	Miedź	Śruby	A	B	C
Nr Kat. Typ	☐ **L20411** ZKU.01.OC	☑ **L20412** ZKU.01.OG	☐ **L20413** ZKU.01.NI	☐ **L20414** ZKU.01.CU	M10 x 35	45	45	2,5

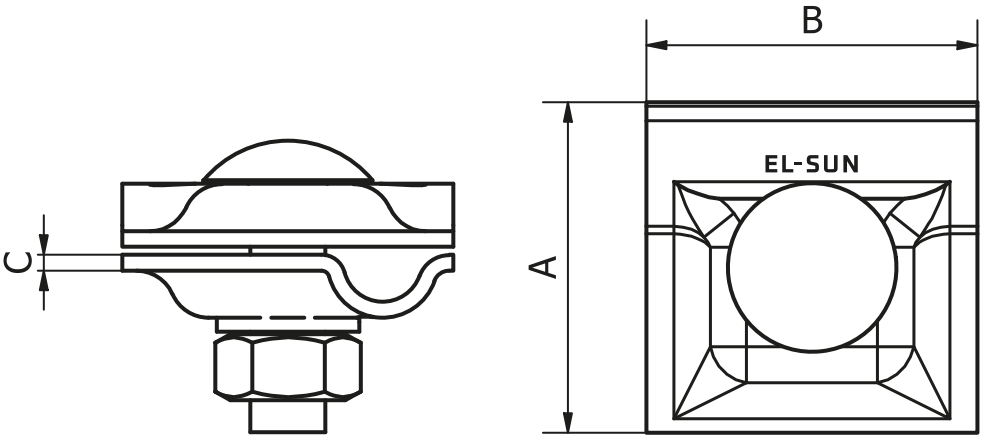

Bardzo uniwersalne złącze. Przeznaczone do wykonywania połączeń krzyżowych, równoległych, połączeń w układzie T, do elementów metalowych jak np. opierzenia attyki lub inne cienkie kołnierze blaszane itp. Można go używać do drutu Ø8 i Ø10.

*Elementy wykonywane ze stali nierdzewnej mają grubość 2 mm.

Produkt ZKU.01.OG zgodny z PN-EN-62561-1: 2017 dla:
- Prądu udaru piorunowego - klasa H (100kA),
- Układów połączeń B1,B2,B5

Moment dokręcania śrub 26 Nm (kl.5.8)

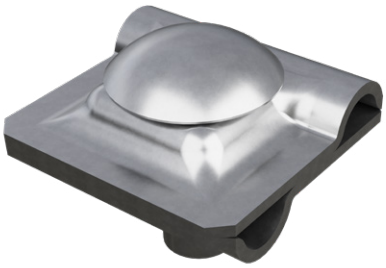

+48 793 085 640
biuro@el-sun.pl
www.el-sun.pl
Czarnochowice 288
32-020 Wieliczka