EL-SUN KONSTRUKCJE

ZŁĄCZE RÓWNOLEGŁE DWUŚRUBOWE

	Stal ocynkowana galwanicznie	Stal ocynkowana ogniowo	Stal nierdzewna*	Miedź	Śruby	A	B	C
Nr Kat. Typ	☐ **L20511** ZKR.02.OC	☑ **L20512** ZKR.02.OG	☐ **L20513** ZKR.02.NI	☐ **L20514** ZKR.02.CU	2 x M8 x 35	50	34	2,5

Przeznaczone do wykonywania połączeń między drutami odgromowymi w układzie równoległym. Można go używać do drutu Ø8 i Ø10.

*Elementy wykonywane ze stali nierdzewnej mają grubość 2 mm.

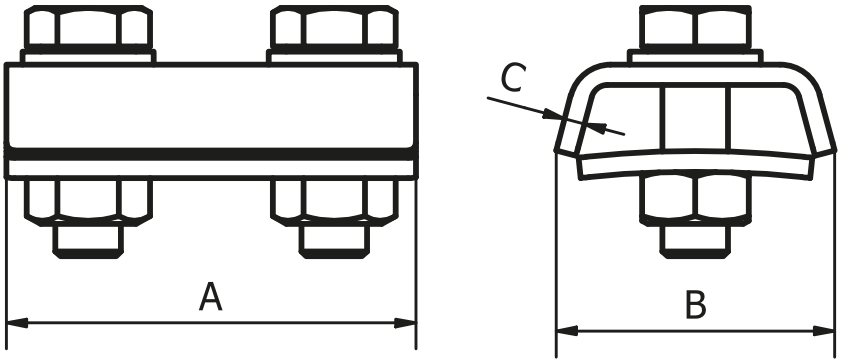

Produkt: ZKR.02.OG zgodny z PN-EN-62561-1: 2017 dla:
- Prądu udaru piorunowego
- klasa N (50kA),
- Układów połączeń B2

Moment dokręcania śrub 13Nm (kl.5.8)

+48 793 085 640
biuro@el-sun.pl
www.el-sun.pl
Czarnochowice 288
32-020 Wieliczka