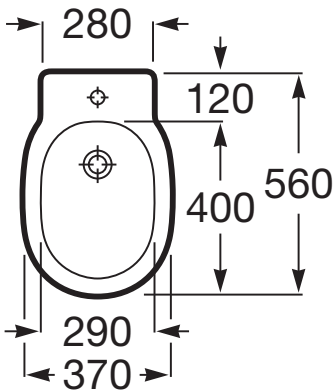
280
120
400
560
290
370

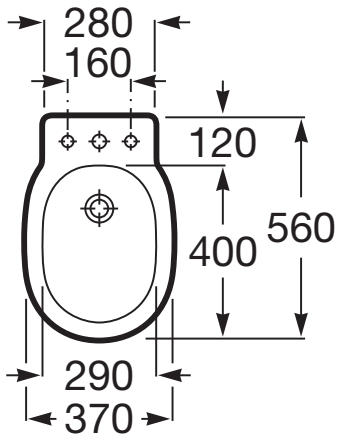
280
160
120
400
560
290
370

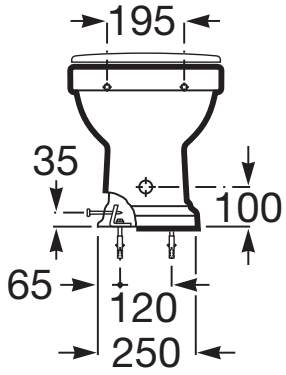
195
35
100
65
120
250

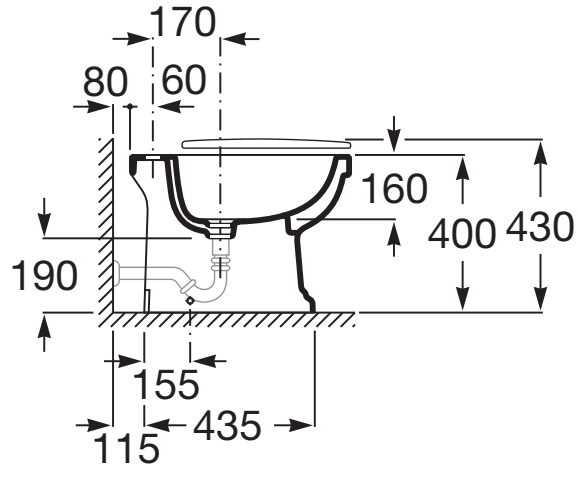
170
80
60
160
400
430
190
155
435
115