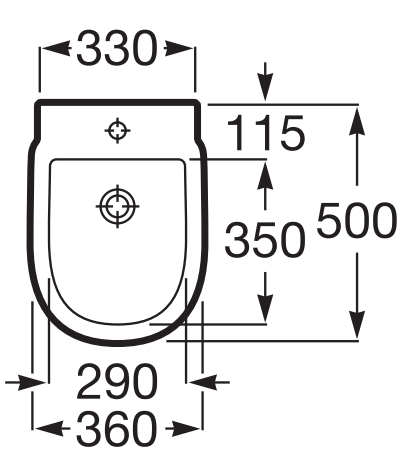
330
115
350
500
290
360

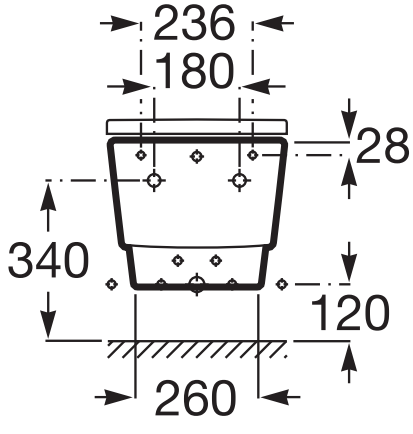
236
180
28
340
120
260

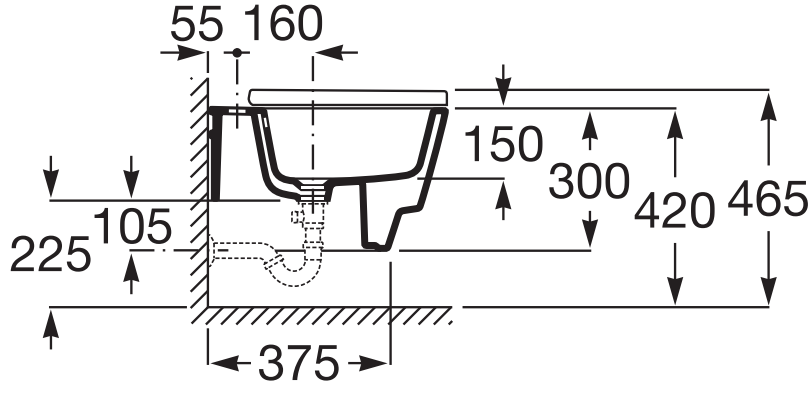
55
160
150
300
420
465
225
105
375