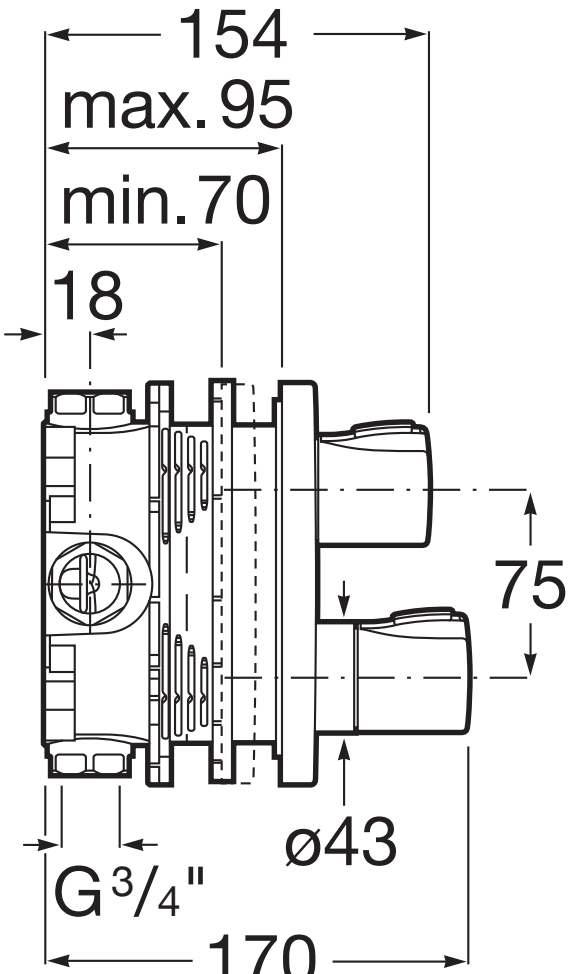
154
max. 95
min. 70
18
75
ø43
G 3/4"
170

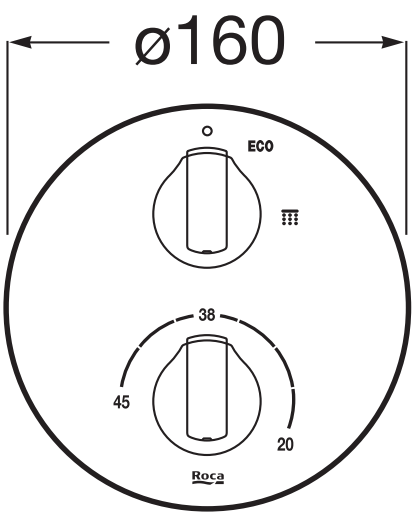
ø160
ECO
38
45
20
Roca